E'mar
PVC COMPANY

إعمار

لمنتجات U-PVC

حلول هندسية تجمع بين الجودة
والمتانـة والتصميـم العــصري

صناعة سورية

تعرفوا إلى إعمار

من نحن

شركة إعمار لمنتجات U-PVC هي شركة صناعية سورية متخصصة في إنتاج مقاطع وأنظمة U-PVC عالية الجودة للنوافذ والأبواب

نصنع الجودة اليوم
لنكون جزءاً من بناء المستقبل

قلب العملية الإنتاجية

المصنع

تم تصميم بيئة التصنيع لدينا وفق رؤية تجمع بين التنظيم والدقة والكفاءة، مع الاعتماد على تجهيزات حديثة ومسارات إنتاج مدروسة تضمن انسيابية العمل وثبات الجودة.

توريد منتظم

بُنية متطورة

دقة في التنفيذ

من داخل المصنع

صناعة بدقة

تقنيات حديثة وجودة تبدأ من كل مرحلة إنتاجية

من داخل المصنع

صناعة بدقة

تقنيات حديثة وجودة تبدأ من كل مرحلة إنتاجية.

المقاطع الفنية

تفاصيل دقيقة لأداء موثوق

حشوة

1577

- الوزن: 650 غرام
- سماكة الجدران: 1.2 مم

الألوان المتوفرة

شامبيه | أبيض | أسود | انترسيت | جوزي | شامبانيا

قاطع وسط

1578

- المقطع: 70 مم
- سماكة الجدران: 2.5 مم
- عدد الغرف الداخلية: 7
- الوزن: 1490 غرام

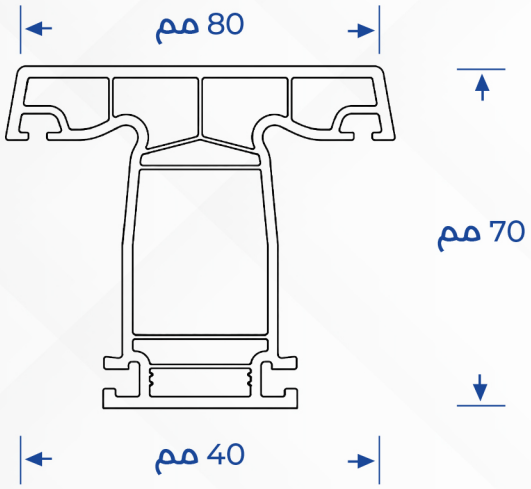

الألوان المتوفرة

شامبيه | أبيض | أسود | انترسيت | جوزي | شامبانيا

المقاطع الفنية

تفاصيل دقيقة لأداء موثوق

درفة شباك

1580

- المقطع: 70 مم
- سماكة الجدران: 2.5 مم
- عدد الغرف الداخلية: 6
- الوزن: 1400 غرام

الألوان المتوفرة

شامبيه | أبيض | أسود | انترسيت | جوزي | شامبانيا

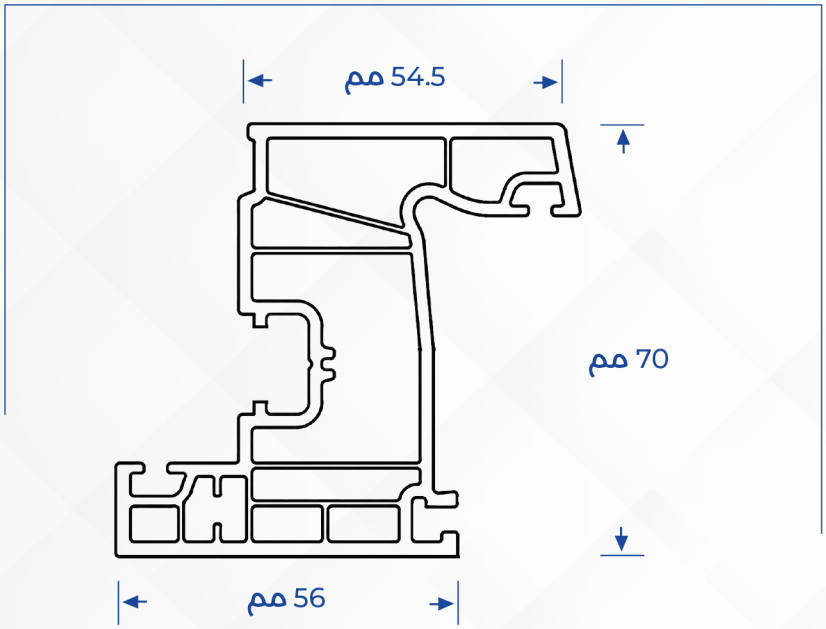

درفة باب

1582

- المقطع: 60 مم
- سماكة الجدران: 2.5 مم
- عدد الغرف الداخلية: 11
- الوزن: 1890 غرام

الألوان المتوفرة

شامبيه | أبيض | أسود | انترسيت | جوزي | شامبانيا

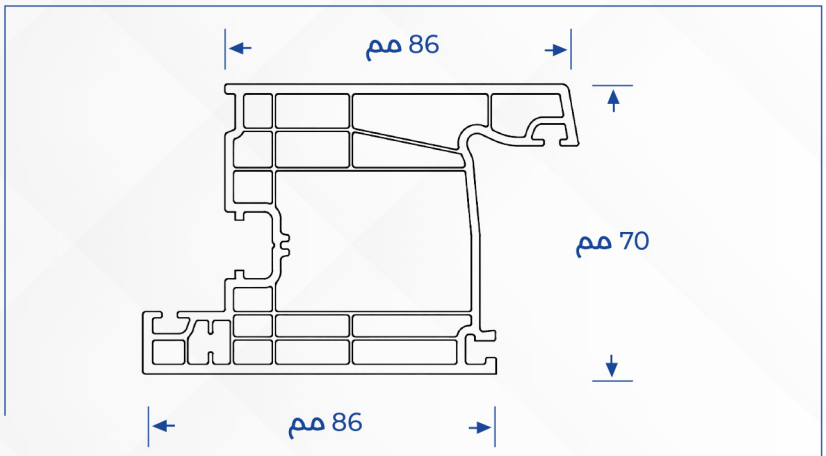

المقاطع الفنية

تفاصيل دقيقة لأداء موثوق

كادر بحاجب

1581

- المقطع: 70 مم
- سماكة الجدران: 2.8 مم
- عدد الغرف الداخلية: 8
- الوزن: 1620 غرام

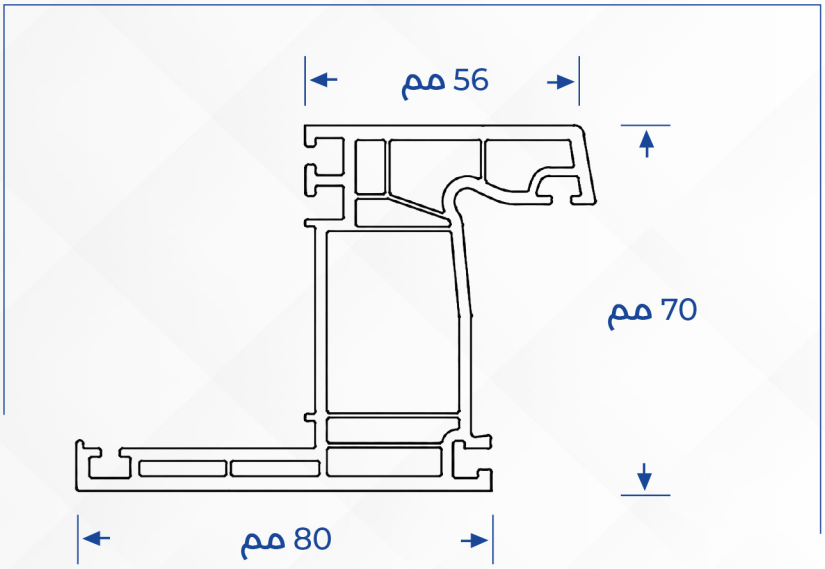

الألوان المتوفرة

شامبيه | أبيض | أسود | انترسيت | جوزي | شامبانيا

كادر سحاب

1583

- المقطع: 70 مم
- سماكة الجدران: 2.5 مم
- عدد الغرف الداخلية: 10
- الوزن: 2100 غرام

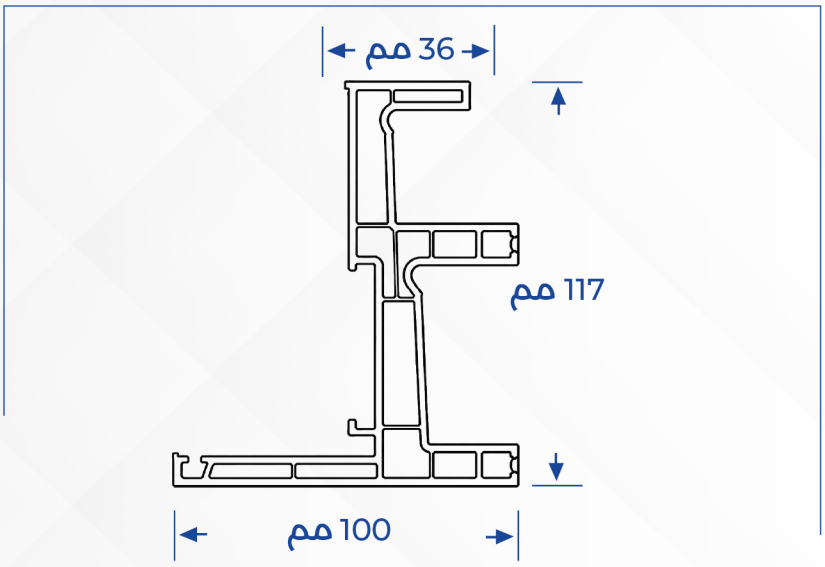

الألوان المتوفرة

شامبيه | أبيض | أسود | انترسيت | جوزي | شامبانيا

المقاطع الفنية

تفاصيل دقيقة لأداء موثوق

جنكل

1575

- الوزن: 430 غرام
- سماكة الجدران: 1.5 مم

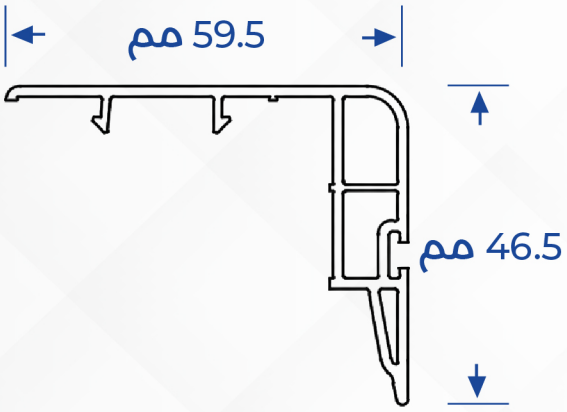

الألوان المتوفرة

شامبيه | أبيض | أسود | انترسيت | جوزي | شامبانيا

درفة سحاب

1579

- سماكة الجدران: 2.5 مم
- عدد الغرف الداخلية: 7
- الوزن: 1360 غرام

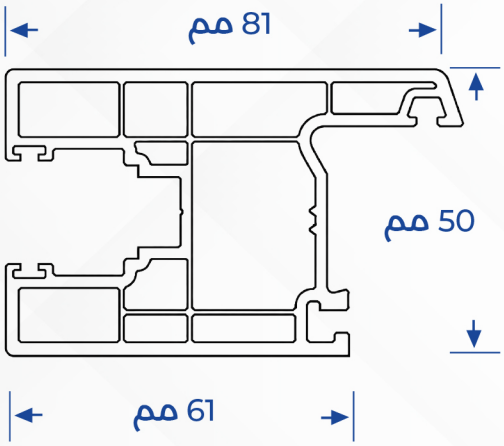

الألوان المتوفرة

شامبيه | أبيض | أسود | انترسيت | جوزي | شامبانيا

المقاطع الفنية

تفاصيل دقيقة لأداء موثوق

بلكروز دبل فتح

1573

- الوزن: 270 غرام
- سماكة الجدران: 1.8 مم

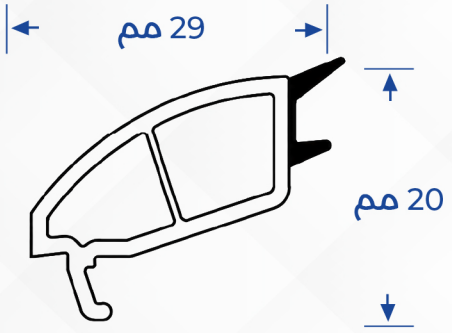

الألوان المتوفرة

شامبيه | أبيض | أسود | انترسيت | جوزي | شامبانيا

بلكروز مفرد فتح

1572

- الوزن: 360 غرام
- سماكة الجدران: 1.8 مم

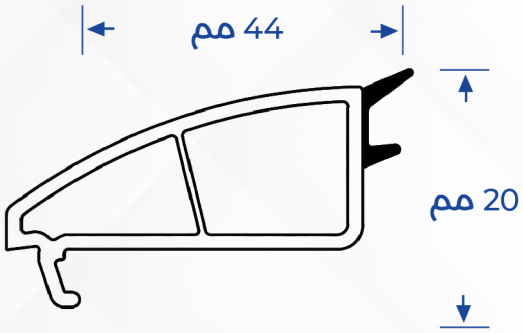

الألوان المتوفرة

شامبيه | أبيض | أسود | انترسيت | جوزي | شامبانيا

المقاطع الفنية

تفاصيل دقيقة لأداء موثوق

بلكروز دبل سحاب

1574

- الوزن: 190 غرام
- سماكة الجدران: 1.8 مم

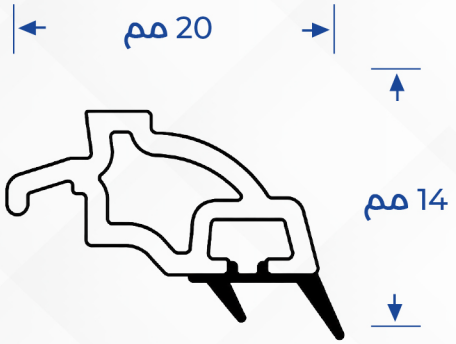

الألوان المتوفرة

شامبيه | أبيض | أسود | انترسيت | جوزي | شامبانيا

بلكروز مفرد سحاب

1571

- الوزن: 280 غرام
- سماكة الجدران: 1.8 مم

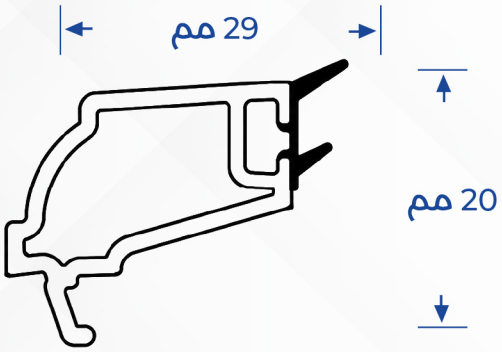

الألوان المتوفرة

شامبيه | أبيض | أسود | انترسيت | جوزي | شامبانيا

المقاطع الفنية

تفاصيل دقيقة لأداء موثوق

درفة غربول

1576

- **الوزن:** 550 غرام
- **سماكة الجدران:** 1.8 مم

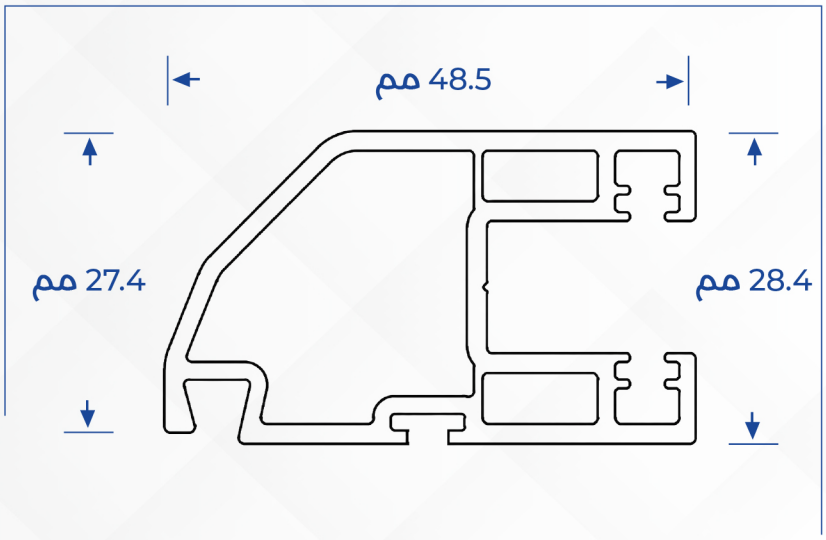

الألوان المتوفرة

شامبيه | أبيض | أسود | انترسيت | جوزي | شامبانيا

منتجات إعمار

تصنيع بإتقان ودقة عالية

حشوة

1577

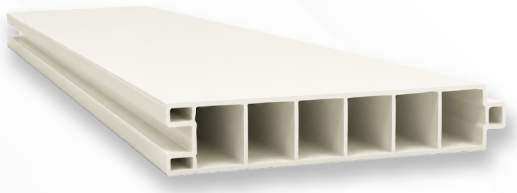

قاطع وسط

1578

درفة غربول

1576

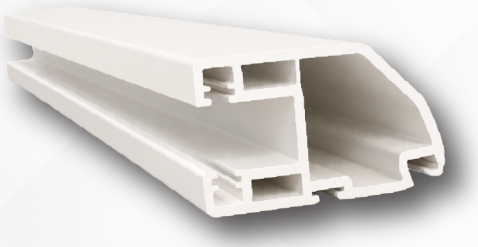

بلكروز دبل سحاب

1574

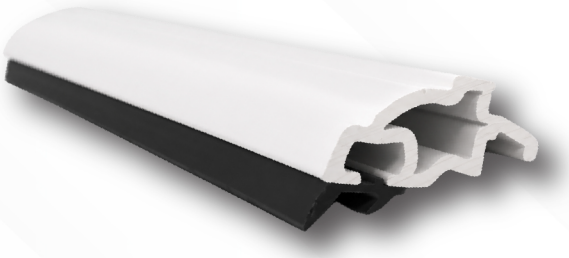

بلكروز مفرد سحاب

1571

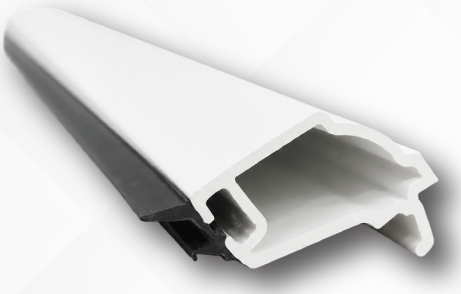

بلكروز دبل فتح

1573

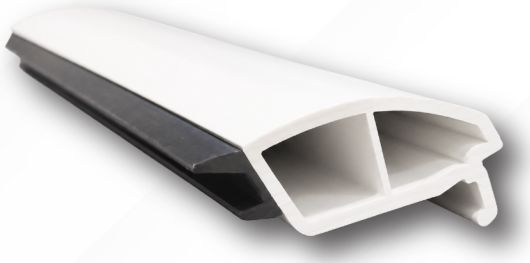

بلكروز مفرد فتح

1572

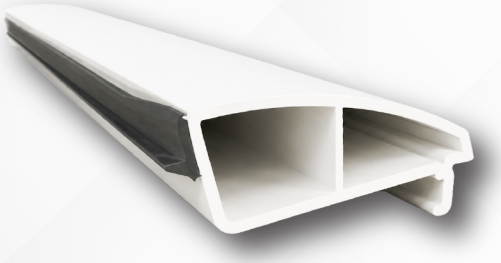

جنكل

1575

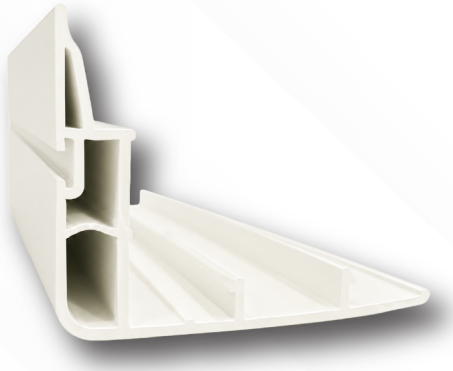

درفة سحاب

1579

كادر بحاجب

1581

درفة شباك

1580

كادر سحاب

1583

درفة باب

1582

صناعة بدقة

تقنيات حديثة وجودة تبدأ من كل مرحلة إنتاجية.

صناعة بدقة

تقنيات حديثة وجودة تبدأ من كل مرحلة إنتاجية.

تصنيع بمعايير موثوقة

E'mar
PVC COMPANY

جودة عالية

نحرص في إعمار على أن تحمل منتجاتنا هوية واضحة لنؤكد على اللالتزام بمعايير عالية من الجودة أثناء التصنيع

قابلية إعادة التدوير

نظام إدارة الجودة ISO 9001

علامة المطابقة CE

ملصق قابل للإزالة بدون أثر

EMAR PVC
PVC DOOR WINDOW AND SYSTEM

MONTAJDAN SONRA SÖKÜNÜZ

Made in Syria | +963937602328

صناعة سورية

بيانات التواصل

رموز الجودة والمطابقة

نحن هنا بخدمتكم

تواصل معنا

دعنا نبني مستقبل أجمل وأكثر ثقة معاً

INFO@EMARPVC.COM

سوريا, إدلب المحافظة

WWW.EMARPVC.COM

+963937602328

E'mar

PVC COMPANY

WWW.EMARPVC.COM